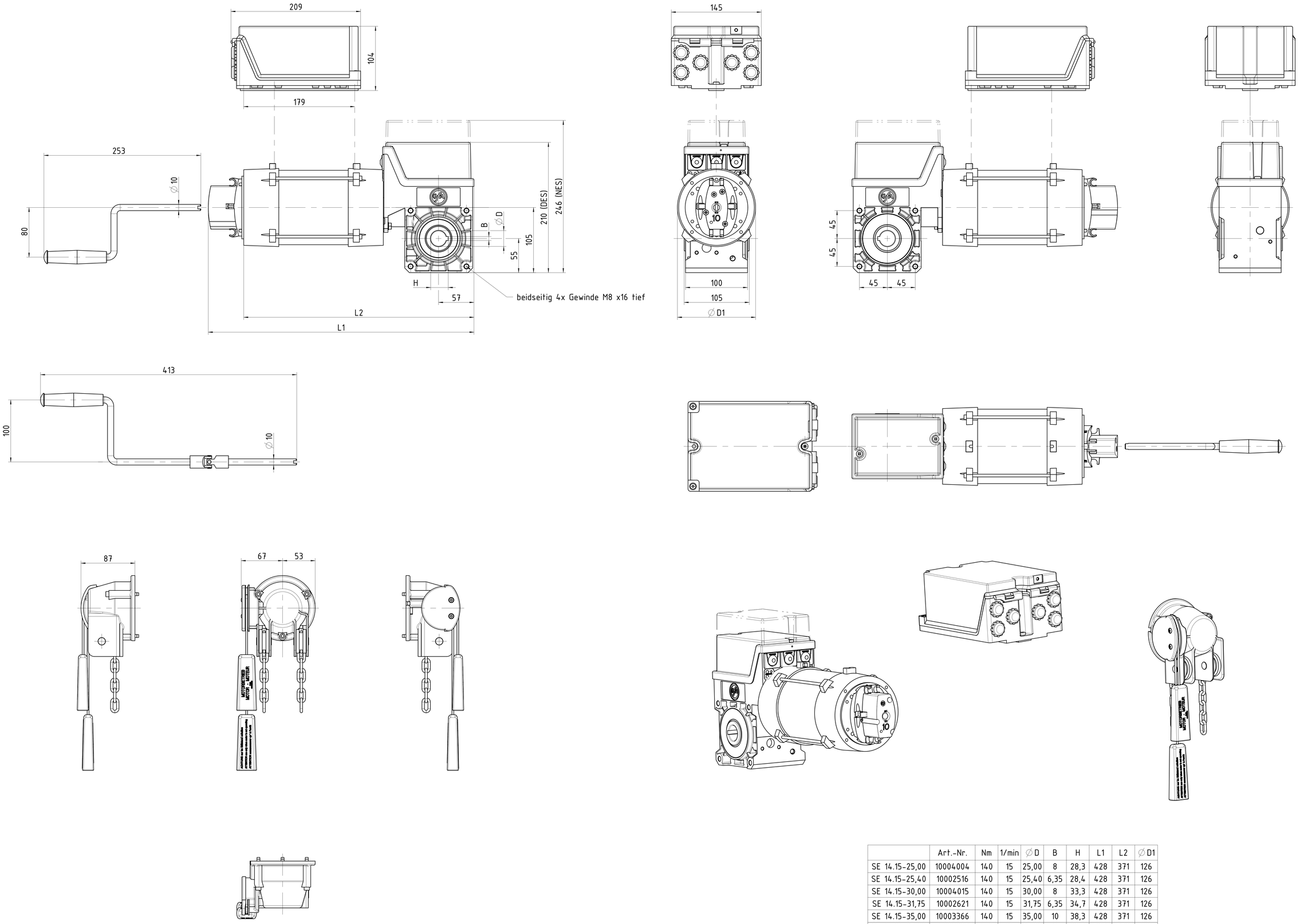

	Art.-Nr.	Nm	1/min	⌀D	B	H	L1	L2	⌀D1
SE 14.15-25,00	10004004	140	15	25,00	8	28,3	428	371	126
SE 14.15-25,40	10002516	140	15	25,40	6,35	28,4	428	371	126
SE 14.15-30,00	10004015	140	15	30,00	8	33,3	428	371	126
SE 14.15-31,75	10002621	140	15	31,75	6,35	34,7	428	371	126
SE 14.15-35,00	10003366	140	15	35,00	10	38,3	428	371	126
SE 14.21-25,00	10002203	140	21	25,00	8	28,3	393	339	108
SE 14.21-25,40	10002204	140	21	25,40	6,35	28,4	393	339	108
SE 14.21-30,00	10002205	140	21	30,00	8	33,3	393	339	108
SE 14.21-31,75	10002206	140	21	31,75	6,35	34,7	393	339	108
SE 14.21-35,00	10002207	140	21	35,00	10	38,3	393	339	108
SE 14.22-25,40	10002374	140	22	25,40	6,35	28,4	393	339	108

- Maß- und Konstruktionsänderungen vorbehalten
- Design and dimensions subject to change
- Sous réserves de toutes modificatons techniques par le constructeur
- Con riserva di modifiche di dimensioni e costruzione
- Reservado el derecho a introducir modificaciones en las dimensiones y en la construcción

Ind./Itr.	Dokumentenstatus	Ausgabedatum	Zulässige Abweichung	Maßstab	Format	Gewicht
B.4	Freigegeben	30.05.2017	QMW00033	1:2	DIN A0	

	Datum	Name
Geprüft	30.05.2017	Christoph
Genehmigt	30.05.2017	Dimitrov

Werkstoff nach GfA Stückliste, bzw.: Div.

Klassifikation: 0 PP 446 08

GfA ELEKTROMATEN
Wiesenstraße 81
40549 Düsseldorf
Germany

Benennung: Einbauzeichnung SG50 SE 14.15 u.a.

Ind.	AM	Datum	Ersteller
B	ohne	30.05.2017	Dimitrov
A	ohne	13.08.2014	Loose

Verwendungsbereich: SG50

Art.- /Zeichnungsnummer: 50000846

Blatt: 1/1

Schutzvermerk DIN ISO 16016 beachten / observe protective rights acc. to DIN ISO 16016
Print E - Dokumente 50000846.dw