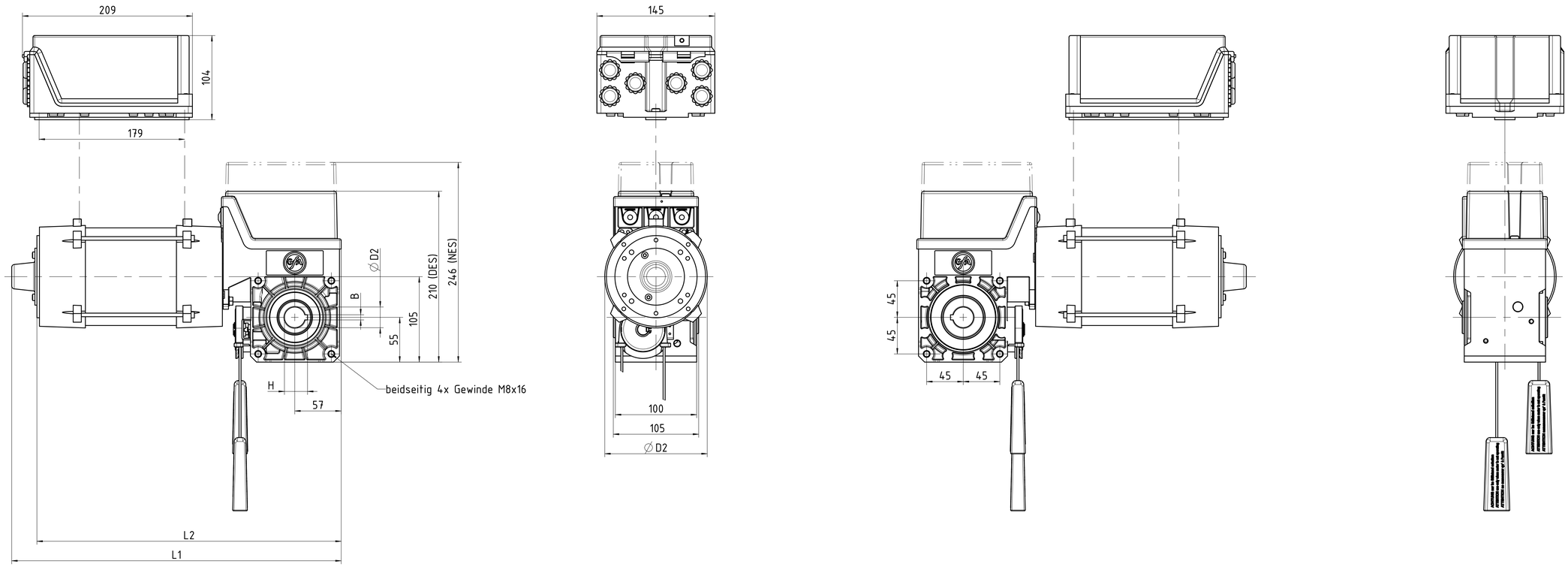


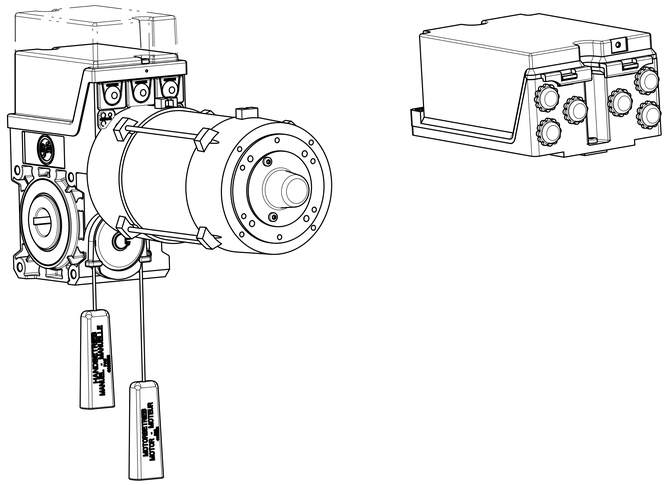

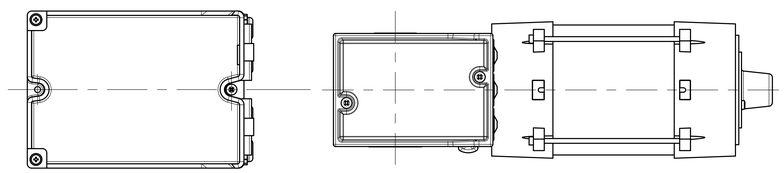

- Maß- und Konstruktionsänderungen vorbehalten
- Design and dimensions subject to change
- Sous réserves de toutes modificatons techniques par le constructeur
- Con riserva di modifiche di dimensioni e costruzione
- Reservado el derecho a introducir modificaciones en las dimensiones y en la construcción

| | | Art.-Nr. | Nm | 1/min | ∅D1 | B | H | L1 | L2 | ∅D2 |
|---|---|---|---|---|---|---|---|---|---|---|
| | SE 14.15-25.40 ER | 10003377 | 140 | 15 | 25,40 | 6,35 | 28,4 | 403 | 372 | 126 |
| | SE 14.21-25,40 ER | 10002758 | 140 | 21 | 25,40 | 6,35 | 28,4 | 371 | 340 | 102 |
| 50001076_2014_08 | SE 14.21-25.40/GH ER | 10003071 | 140 | 21 | 25,40 | 6,35 | 28,4 | 396 | 365 | 118 |
| 50001076_2012_02 | SE 14.21-25,00 ER | 10003870 | 140 | 21 | 25,00 | 8,00 | 28,3 | 371 | 340 | 102 |
| 50001076_2008_10 | SE 14.15-25,00 ER | 10003735 | 140 | 15 | 25,00 | 8,00 | 28,3 | 403 | 372 | 126 |
| Zeichnungsstand DXF/DWG/PDF | | | | | | | | | | |

Verwendungsbereich: SG50E

Zulässige Abweichung QMW00033

Maßstab (DIN A0) 1:2

Gewicht:

Werkstoff nach GfA Stückliste: bzw.: Div.

Klassifikation: 0 PP 446 08

| | Datum | Name |
|---|---|---|
| Bearb. | 13.08.2014 | Loose |
| Gepr. | | |

Benennung: Einbauzeichnung SG50E SE 14.15-25,4 ER u.a.

Art.- Zeichnungsnummer: 50001076

Blatt 1 / 1 Bl.

Zust. | Änderung | Datum | Name | Urspr. | Ersatz für: | Ersetzt durch:

Schutzvermerk DIN ISO 16016 beachten / observe protective rights acc. to DIN ISO 16016
Prod.: - Datenname: 50001076.dwg