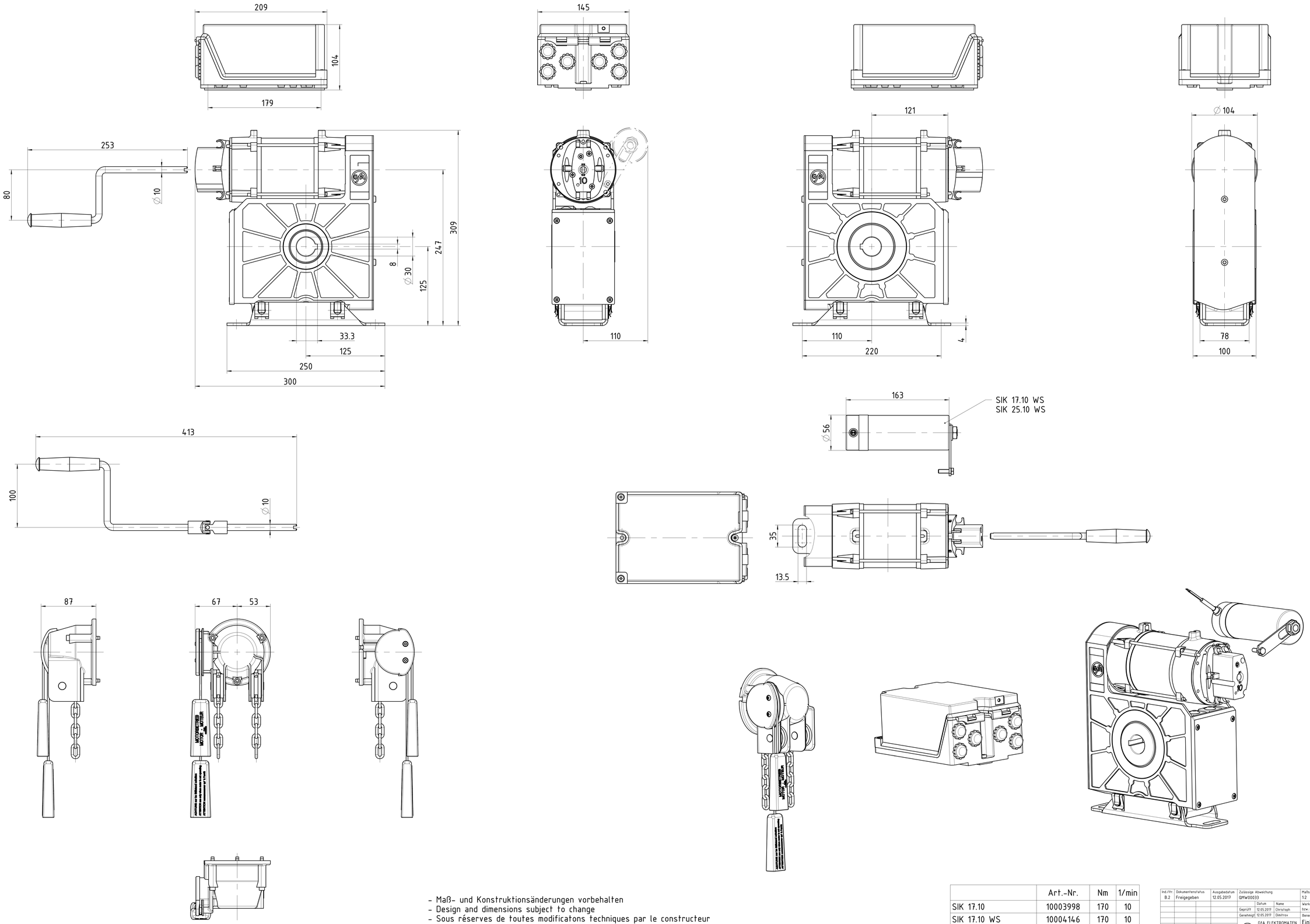

- Maß- und Konstruktionsänderungen vorbehalten
- Design and dimensions subject to change
- Sous réserves de toutes modificatons techniques par le constructeur
- Con riserva di modifiche di dimensioni e costruzione
- Reservado el derecho a introducir modificaciones en las dimensiones y en la construcción

	Art.-Nr.	Nm	1/min
SIK 17.10	10003998	170	10
SIK 17.10 WS	10004146	170	10
SIK 25.10	10003999	250	10
SIK 25.10 WS	10004000	250	10

Ind./Itr.	Dokumentenstatus	Ausgabedatum	Zulässige Abweichung	Maßstab	Format	Gewicht
B.2	Freigegeben	12.05.2017	GMW00033	1:2	DIN A0	

	Datum	Name
Geprüft	12.05.2017	Christoph
Genehmigt	12.05.2017	Dimitrov

Werkstoff nach GFA Stückliste, bzw. Div.

Klassifikation: 0 PP 446 10

Benennung: Einbauzeichnung SG63F - SIK

GFA ELEKTROMATEN
Wiesenstraße 81
40549 Düsseldorf
Germany

Ind.	Änderung	Datum	Ersteller
B	ohne	12.05.2017	Dimitrov
A	ohne	18.04.2008	Drees

Verwendungsbereich: SIK

Art- / Zeichnungsnummer: 50000589

Blatt: 1/1

Schutzvermerk DIN ISO 16016 beachten / observe protective rights acc.to DIN ISO 16016
Prod. - Datenbase: 50000589.dwg